ORKA

Ürün Kurulum Kılavuzu

TR Lütfen mobilyanızın kurulumunu gerçekleştirmeden önce bu kılavuzu dikkatlice okuyunuz.

GB Please read this manual carefully before assembling your furniture.

DE Bitte lesen Sie diese Anleitung sorgfältig durch, bevor Sie mit dem Aufbau Ihrer Möbel beginnen.

FR Veuillez lire attentivement ce manuel avant d'assembler votre meuble.

SP Kérem, figyelmesen olvassa el ezt a kézikönyvet a bútor összeszerelése előtt.

IT Si prega di leggere attentamente questo manuale prima di assemblare i mobili.

CZ Před sestavením nábytku si prosím pečlivě přečtěte tento návod.

HU Por favor, lea atentamente este manual antes de ensamblar sus muebles.

NL Lees deze handleiding alstublieft zorgvuldig door voordat u uw meubels in elkaar zet.

RO Vă rugăm să citiți cu atenție acest manual înainte de a asambla mobila.

SR Molimo vas da pažljivo pročitate ovo uputstvo pre nego što sastavite svoj nameštaj.

BG Моля, прочетете внимателно това ръководство, преди да сглобите мебелите си.

TR

Ürün Bakımı ve Emniyeti

Kimyasal temizleyicilerden kaçının. Ürünler amonyak,asit, güçlü deterjanlar,saç boyası veya klorinle temas etmemelidir. Montaj esnasında düz ve temiz bir zeminde çalıştığınızdan emin olun. Mobilya sabitleme işlemi yapılırken duvarda sağlam noktalar belirlenmelidir.
Duvar montajında kullanacağınız matkabınızı duvar tipinize göre seçmelisiniz. Beton matkabınızda kullanacağınız vidalama ucunuzun çapı 6-8 mm olmalıdır.
Ürünün lavaboya temas eden yüzeylerini temizleyin. Öncelikle lavabonun temas edeceği noktalara silikon uygulayın. Lavaboyu ürünün üzerine yerleştirdikten sonra, duvarla arasına eşit miktarda silikon uygulayın ve 24 saat kurumasını bekleyin.

GB

Product Care and Safety

Avoid chemical cleaners. Products should not come into contact with ammonia, acids, strong detergents, hair dyes, or chlorine. Ensure you work on a flat and clean surface during assembly. When securing the furniture, mark the solid points on the wall. Choose the drill bit for wall mounting according to the wall type.
The diameter of the drill bit for concrete should be 6-8 mm. Clean the surfaces of the product that will come into contact with the sink. First, apply silicone to the areas where the sink will rest. After placing the sink on the product, apply an equal amount of silicone between the sink and the wall and allow it to dry for 24 hours.
This bathroom sink does not offer a safety drain.
If needed, we suggest to apply a permanent-drain, or clou system. Available at your nearest hardware store.

DE

Produktpflege und Sicherheit

Vermeiden Sie chemische Reinigungsmittel. Die Produkte dürfen nicht mit Ammoniak, Säuren, starken Reinigungsmitteln, Haarfärbemitteln oder Chlor in Berührung kommen. Stellen Sie während der Montage sicher, dass Sie auf einem ebenen und sauberen Boden arbeiten. Bei der Befestigung der Möbel sollten an der Wand feste Punkte markiert werden.
Wählen Sie den Bohrer für die Wandmontage entsprechend dem Wandtyp aus. Der Durchmesser der Bohrspitze für Beton sollte 6-8 mm betragen. Reinigen Sie die Oberflächen des Produkts, die mit dem Waschbecken in Berührung kommen. Tragen Sie zunächst Silikon auf die Stellen auf, an denen das.
Waschbecken anliegt. Nachdem Sie das Waschbecken auf das Produkt gelegt haben, tragen Sie gleichmäßig Silikon zwischen das Waschbecken und die Wand auf und lassen Sie es 24 Stunden trocknen.

FR

Entretien et sécurité du produit

Évitez les nettoyants chimiques. Les produits ne doivent pas entrer en contact avec de l'ammoniaque, des acides, des détergents puissants, des colorants capillaires ou du chlore. Assurez-vous de travailler sur une surface plane et propre pendant le montage. Lors de la fixation des meubles, marquez les points solides sur le mur.
Choisissez le foret pour le montage mural en fonction du type de mur. Le diamètre de la mèche pour le béton doit être de 6 à 8 mm. Nettoyez les surfaces du produit qui entreront en contact avec le lavabo. Appliquez d'abord du silicone sur les zones où le lavabo reposera.
Après avoir posé le lavabo sur le produit, appliquez une quantité égale de silicone entre le lavabo et le mur et laissez sécher pendant 24 heures.

SP

Cuidado y seguridad del producto

Evite los limpiadores químicos. Los productos no deben entrar en contacto con amoníaco, ácidos, detergentes fuertes, tintes para el cabello o cloro. Asegúrese de trabajar sobre una superficie plana y limpia durante el montaje. Al asegurar los muebles, marque los puntos sólidos en la pared.
Elija la broca para la fijación a la pared según el tipo de pared.
El diámetro de la broca para hormigón debe ser de 6 a 8 mm. Limpie las superficies del producto que entrarán en contacto con el lavabo.
Primero, aplique silicona en las áreas donde descansará el lavabo.
Después de colocar el lavabo en el producto, aplique una cantidad igual de silicona entre el lavabo y la pared y deje secar durante 24 horas.

IT

Cura e sicurezza del prodotto

Evitare detergenti chimici. I prodotti non devono entrare in contatto con ammoniaca, acidi, detergenti forti, tinture per capelli o cloro.
Assicurarsi di lavorare su una superficie piana e pulita durante il montaggio. Durante il fissaggio dei mobili, marcare i punti solidi sulla parete.
Scegliere la punta del trapano per il fissaggio a parete in base al tipo di parete. Il diametro della punta per il calcestruzzo deve essere di 6-8 mm. Pulire le superfici del prodotto che entreranno in contatto con il lavandino. Applicare innanzitutto del silicone nei punti in cui il lavandino poggerà.
Dopo aver posizionato il lavandino sul prodotto, applicare una quantità uguale di silicone tra il lavandino e la parete e lasciare asciugare per 24 ore.

CZ

Péče o produkt a bezpečnost

Vyhněte se chemickým čisticím prostředkům. Produkty by neměly přijít do styku s amoniakem, kyselinami, silnými čisticími prostředky, barvami na vlasy nebo chlorem. Během montáže se ujistěte, že pracujete na rovné a čisté ploše. Při upevňování nábytku označte pevné body na zdi.
Vyberte vrták pro montáž na zeď podle typu zdi. Průměr vrtáku pro beton by měl být 6-8 mm. Vyčistěte povrchy produktu, které budou přicházet do styku s umyvadlem. Nejprve naneste silikon na místa, kde bude umyvadlo ležet.
Poté, co umístíte umyvadlo na produkt, naneste stejné množství silikonu mezi umyvadlo a zeď a nechte 24 hodin schnout.

HU

Termékápolás és biztonság

Kerülje a kémiai tisztítószereket. A termékek nem kerülhetnek ammónia, savak, erős mosószerek, hajszínezék vagy klór hatásának. A szerelés során ügyeljen arra, hogy sík és tiszta felületen dolgozzon. A bútor rögzítésekor jelölje meg a fal szilárd pontjait. A falra szereléshez válassza ki a megfelelő fúrót a fal típusának megfelelően.
A betonhoz való fúrófej átmérője 6-8 mm legyen. Tisztítsa meg a termék azon felületeit, amelyek a mosdóval érintkeznek. Először vigyen fel szilikont azokra a helyekre, ahol a mosdó támaszkodni fog.
Miután a mosdót a termékre helyezte, vigyen fel egyenletes mennyiségű szilikont a mosdó és a fal közé, majd hagyja 24 órán át száradni.

NL

Productverzorging en veiligheid

Vermijd chemische reinigingsmiddelen. De producten mogen niet in contact komen met ammoniak, zuren, sterke schoonmaakmiddelen, haarverf of chloor. Zorg ervoor dat u tijdens de montage op een vlakke en schone ondergrond werkt. Markeer bij het bevestigen van de meubels de vaste punten op de muur.
Kies de boor voor wandmontage afhankelijk van het type wand. De diameter van de boor voor beton moet 6-8 mm zijn. Reinig de oppervlakken van het product die in contact komen met de wastafel. Breng eerst siliconen aan op de plaatsen waar de wastafel zal rusten. Nadat u de wastafel op het product hebt geplaatst, breng een gelijke hoeveelheid siliconen aan tussen de wastafel en de muur en laat het 24 uur drogen.

RO

Îngrijirea și siguranța produsului

Evitați detergenții chimici. Produsele nu trebuie să intre în contact cu amoniac, acizi, detergenți puternici, vopsele de păr sau clor. Asigurați-vă că lucrați pe o suprafață plană și curată în timpul asamblării. La fixarea mobilei, marcați punctele solide de pe perete.
După ce ați așezat chiuveta pe produs, aplicați o cantitate egală de silicon între chiuvetă și perete și lăsați să se usuce timp de 24 de ore.

SR

Nega proizvoda i bezbednost

Izbegavajte hemijska sredstva za čišćenje. Proizvodi ne smeju doći u kontakt sa amonijakom, kiselinama, jakim deterdžentima, bojama za kosu ili hlorom. Tokom montaže, obezbedite da radite na ravnoj i čistoj površini. Prilikom pričvršćivanja nameštaja, obeležite čvrste tačke na zidu.
Izaberite bušilicu za zidnu montažu u skladu sa tipom zida. Prečnik bušilice za beton treba da bude 6-8 mm. Očistite površine proizvoda koje će doći u dodir sa umivaonikom. Najpre nanesite silikon na mesta gde će umivaonik stajati.
Nakon što postavite umivaonik na proizvod, nanesite jednaku količinu silikona između umivaonika i zida i ostavite da se suši 24 sata.

BG

Грижа за продукта и безопасност

Избягвайте химически почистващи препарати. Продуктите не трябва да влизат в контакт с амоняк, киселини, силни почистващи препарати, боя за коса или хлор. Уверете се, че работите върху равна и чиста повърхност по време на монтажа. При закрепване на мебелите маркирайте твърдите точки върху стената.
Изберете свредло за монтаж на стена в съответствие с типа на стената. Диаметърът на свредлото за бетон трябва да бъде 6-8 мм. Почистете повърхностите на продукта, които ще влязат в контакт с мивката.
Първо нанесете силикон върху зоните, където ще стои мивката. След като поставите мивката върху продукта, нанесете равномерно количество силикон между мивката и стената и оставете да.

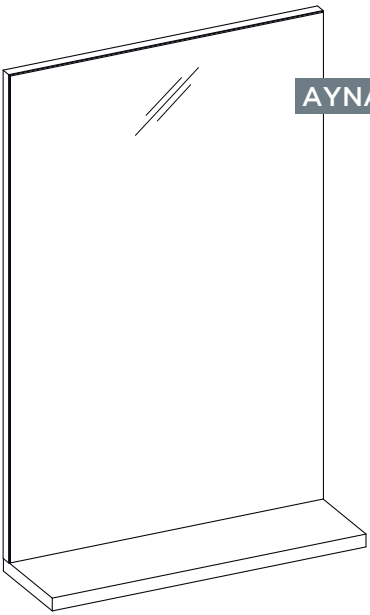
AYNA

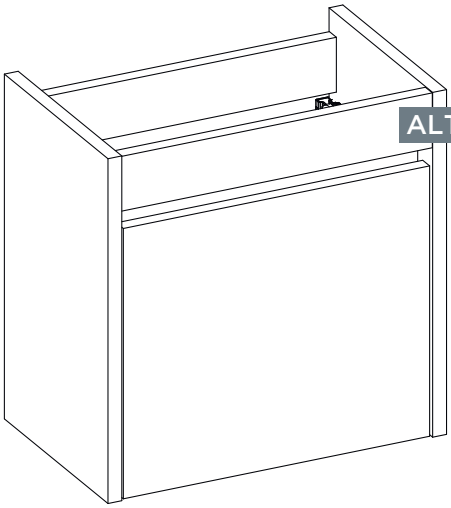
ALT MODÜL

20-30 dk.

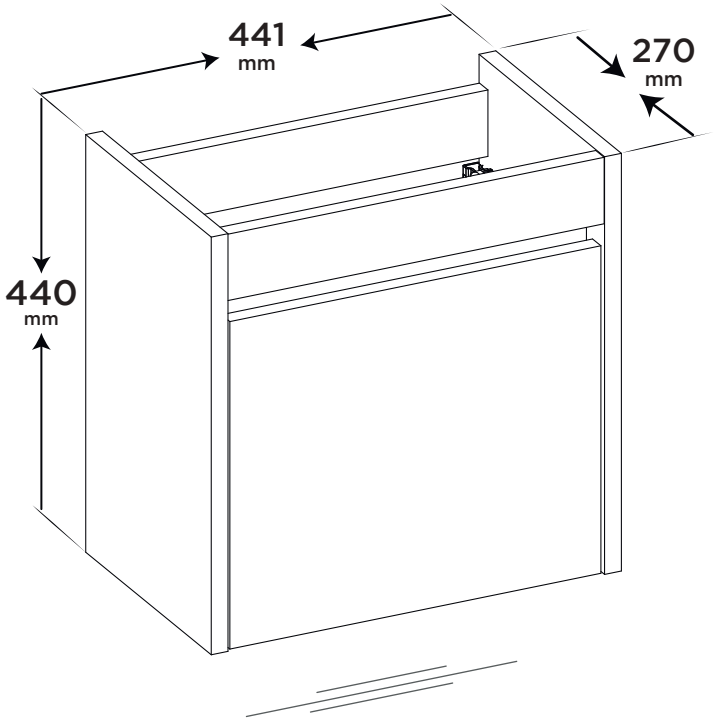

ORKA | YEDİSU AYNA

15-20 dk.

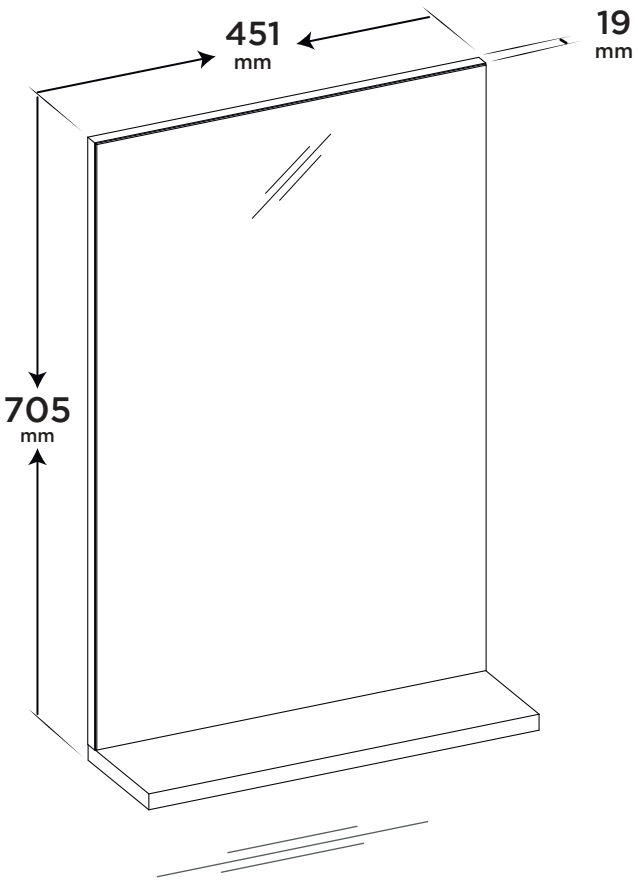

YEDİSU ALT MODÜL

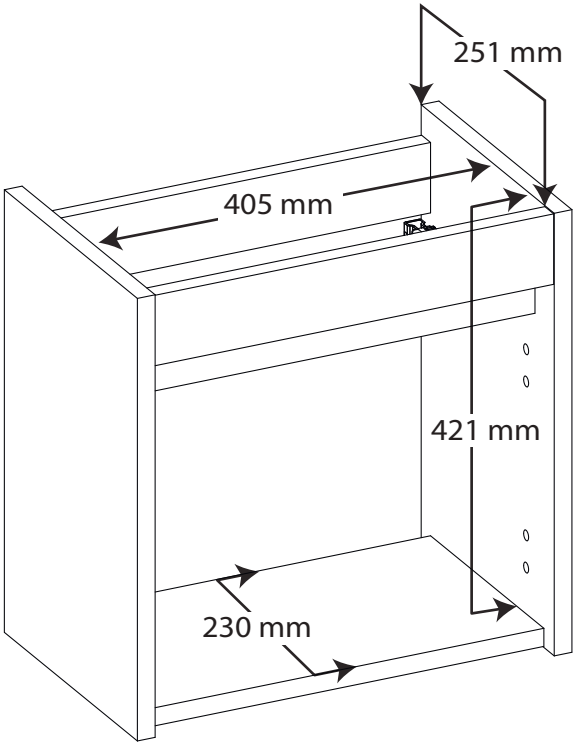

YEDİSU AYNA

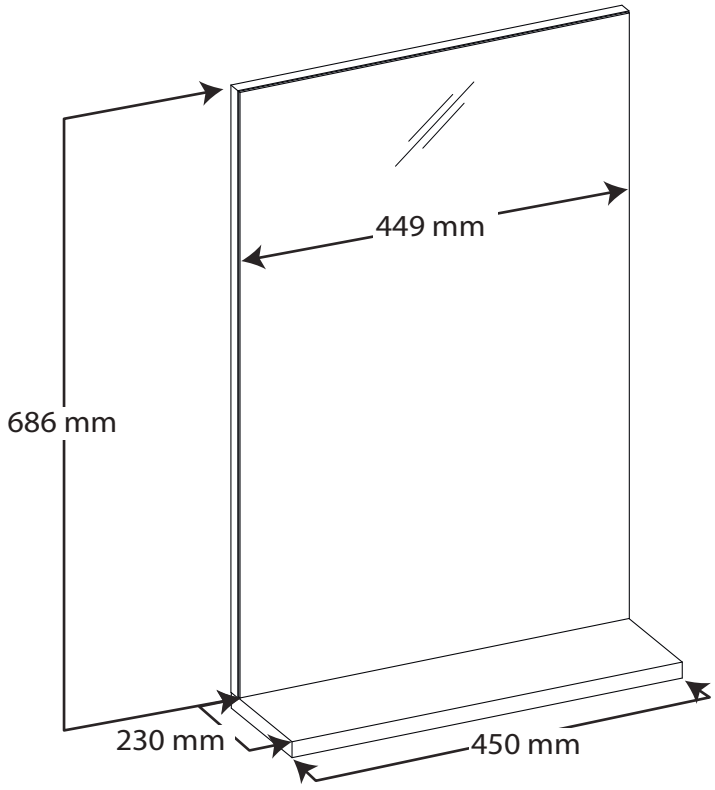

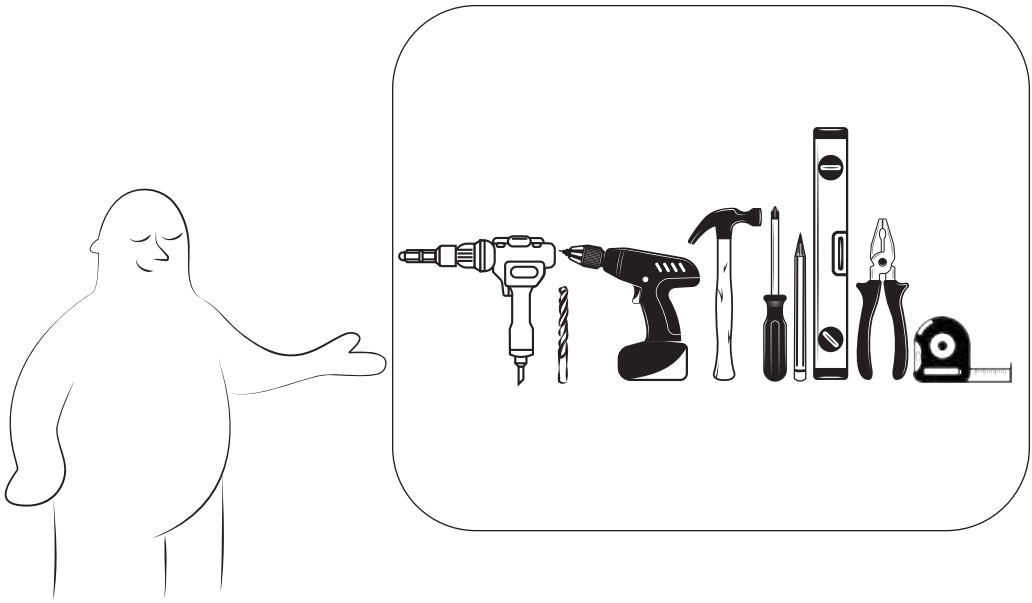

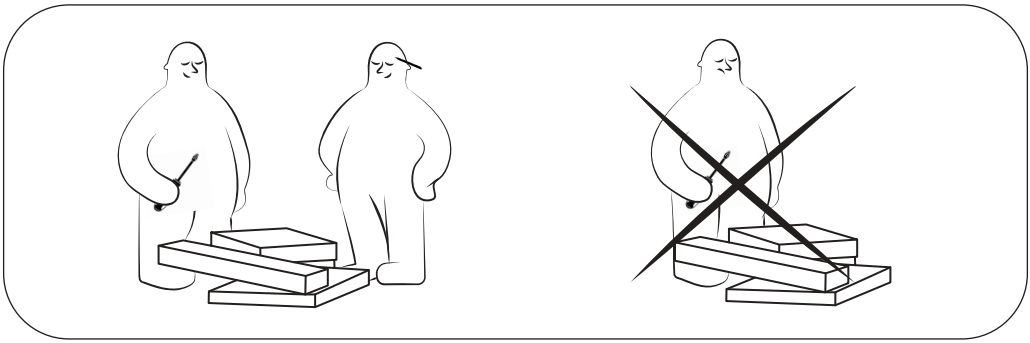

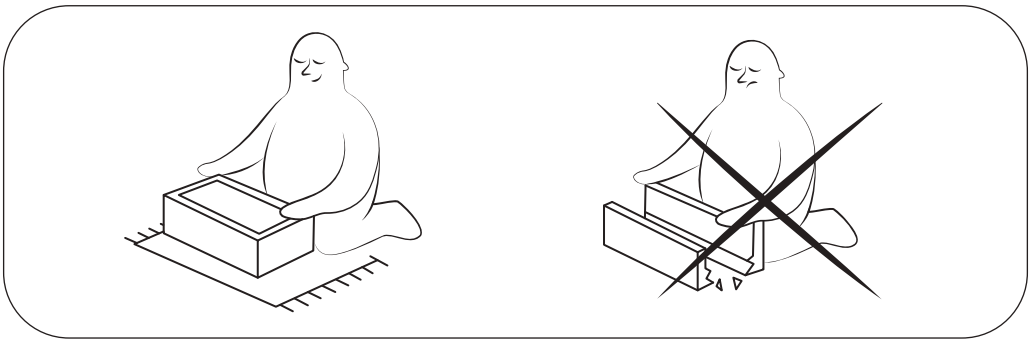

ALT MODÜL

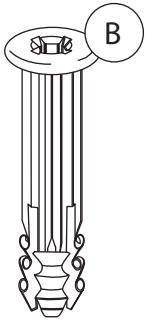

2x

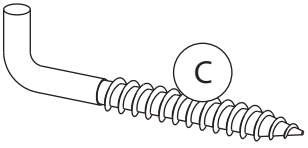

2x

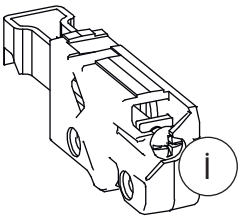

2x

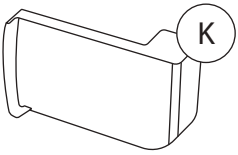

1x

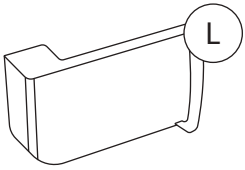

1x

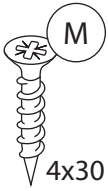

4x

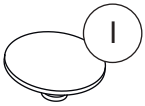

10x

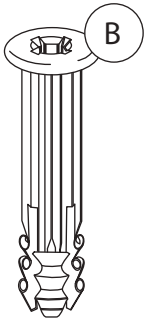

2x

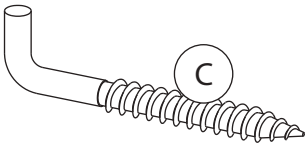

2x

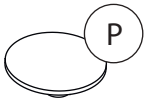

3x

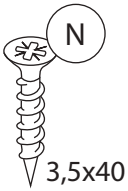

3x

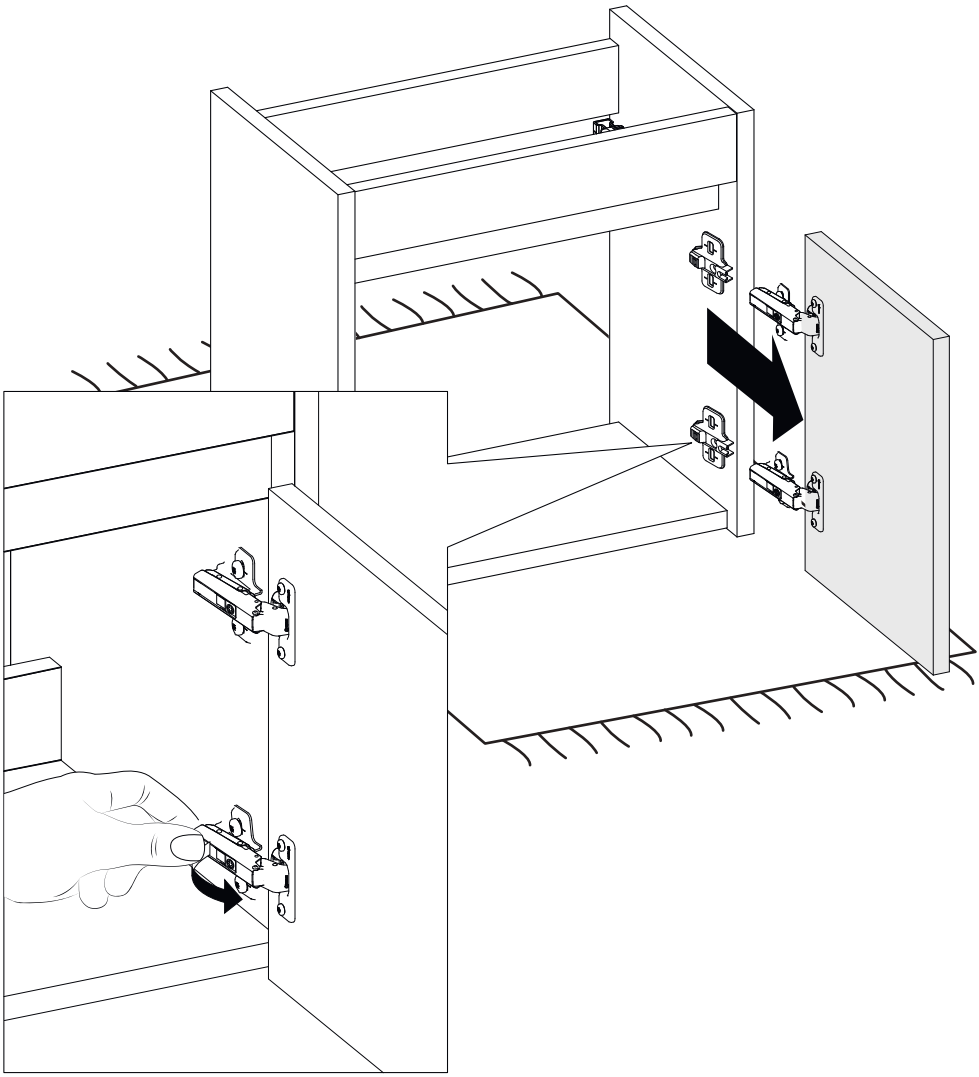

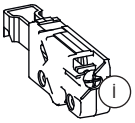

1x



2x

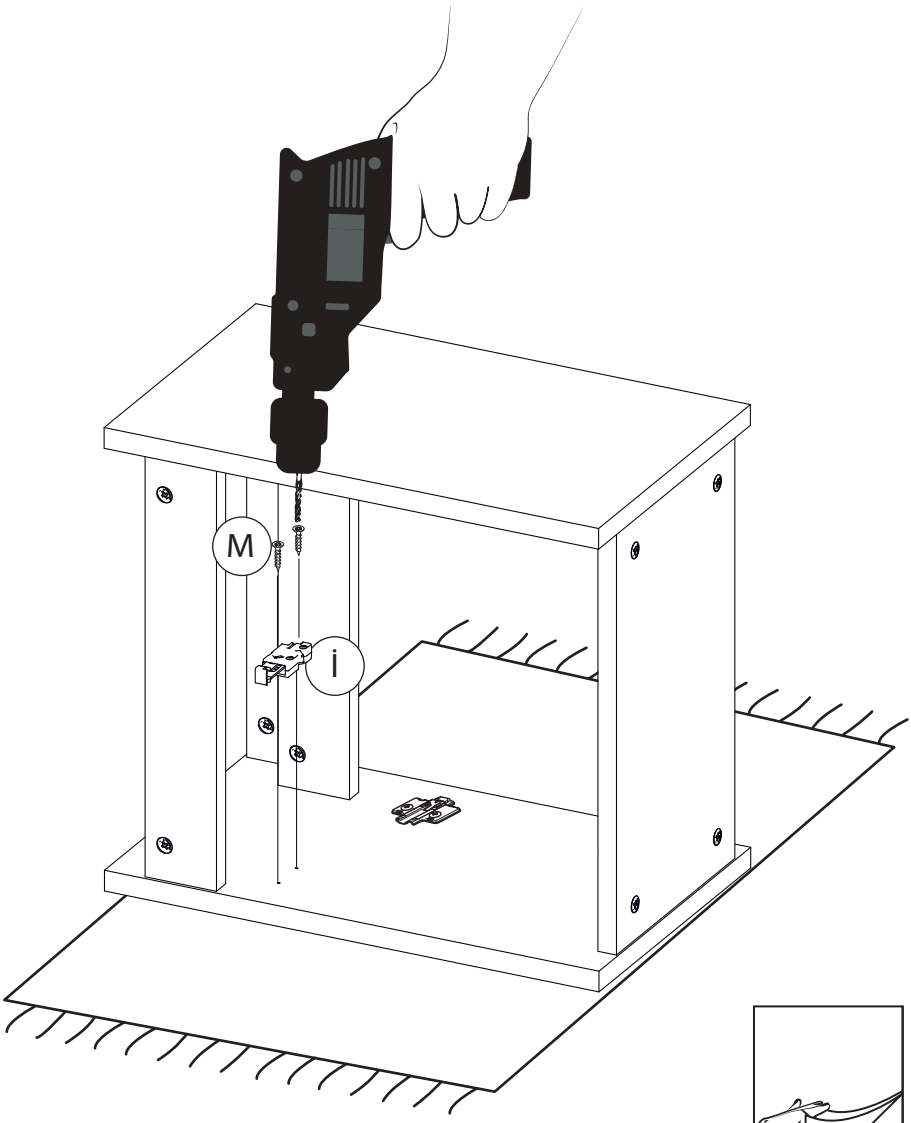

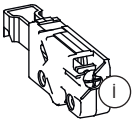

1x



2x

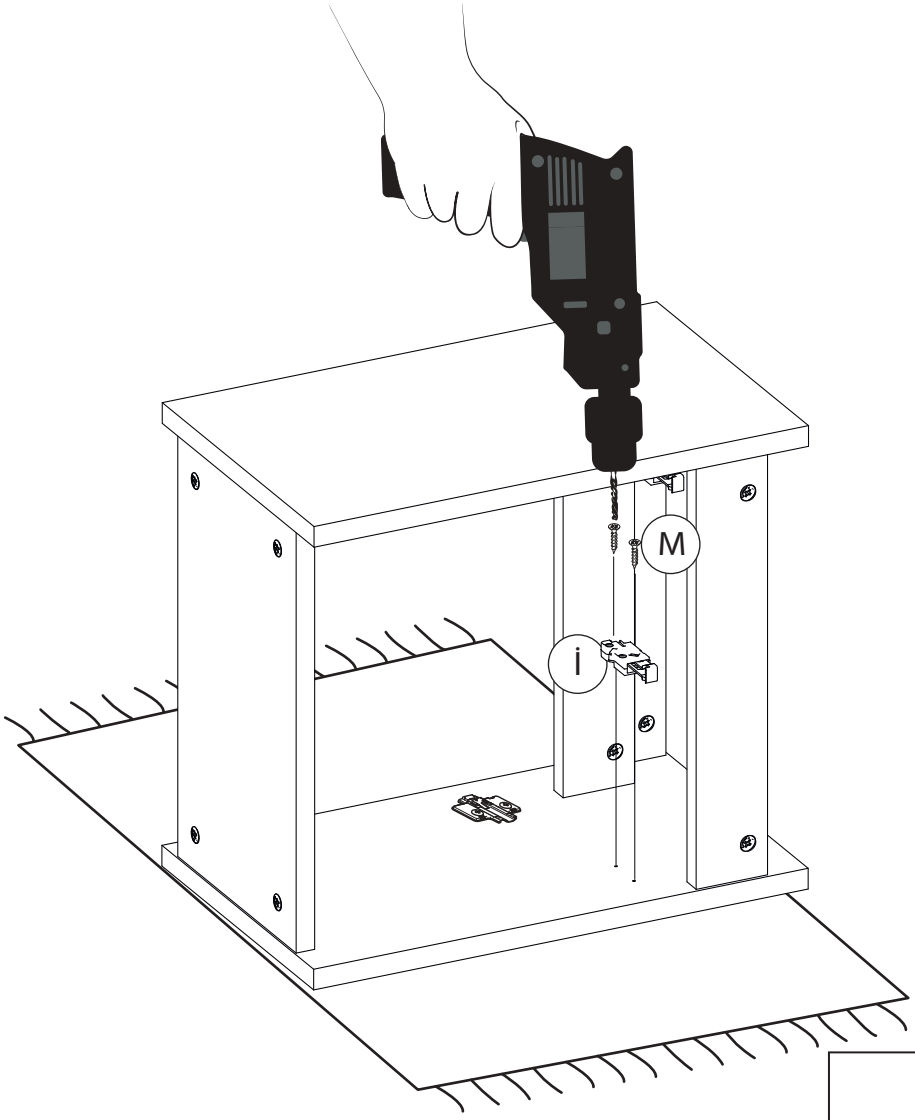

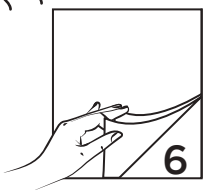



10x

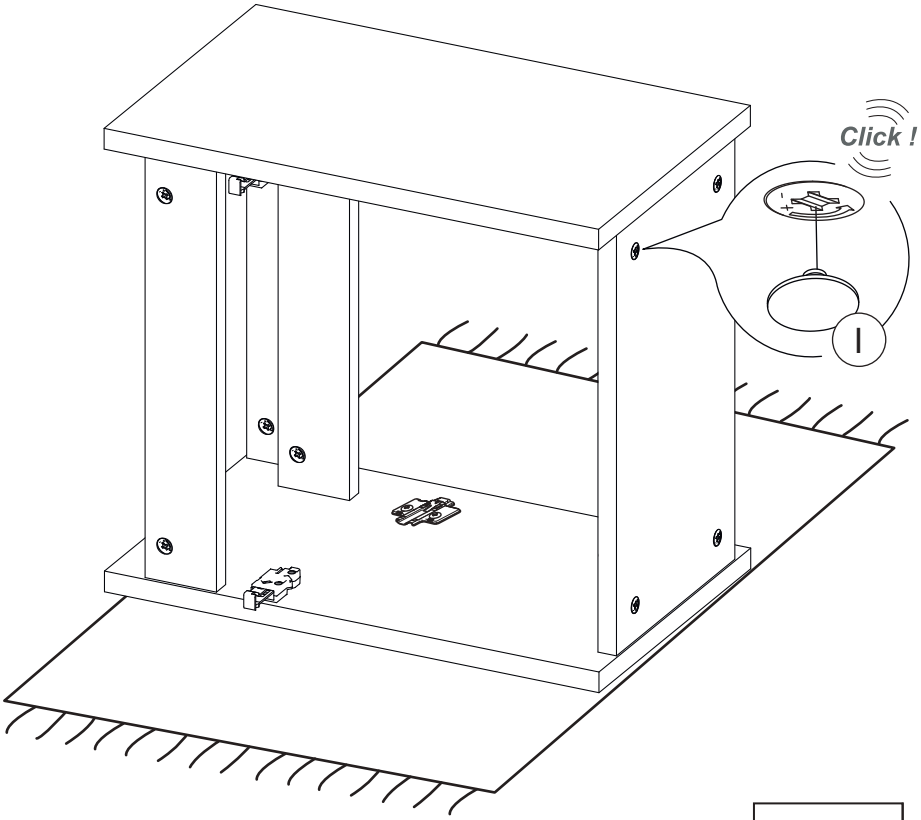

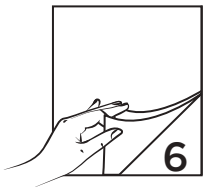

*Milimetre

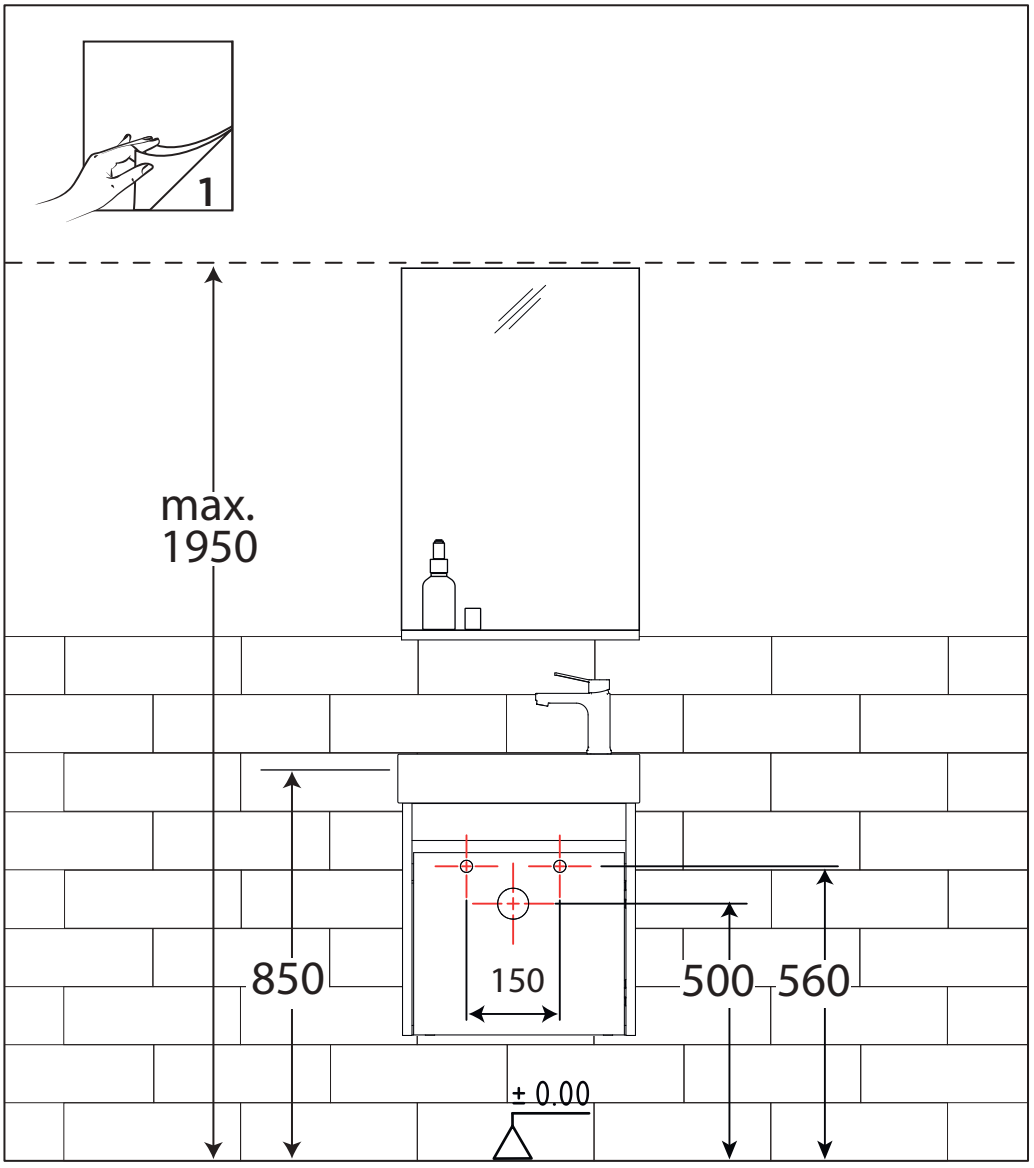

*Milimetre

Modül İç Genişlik : MIG
Askı Elemanı Yüksekliği : AEY
Lavabo Yüksekliği : LY

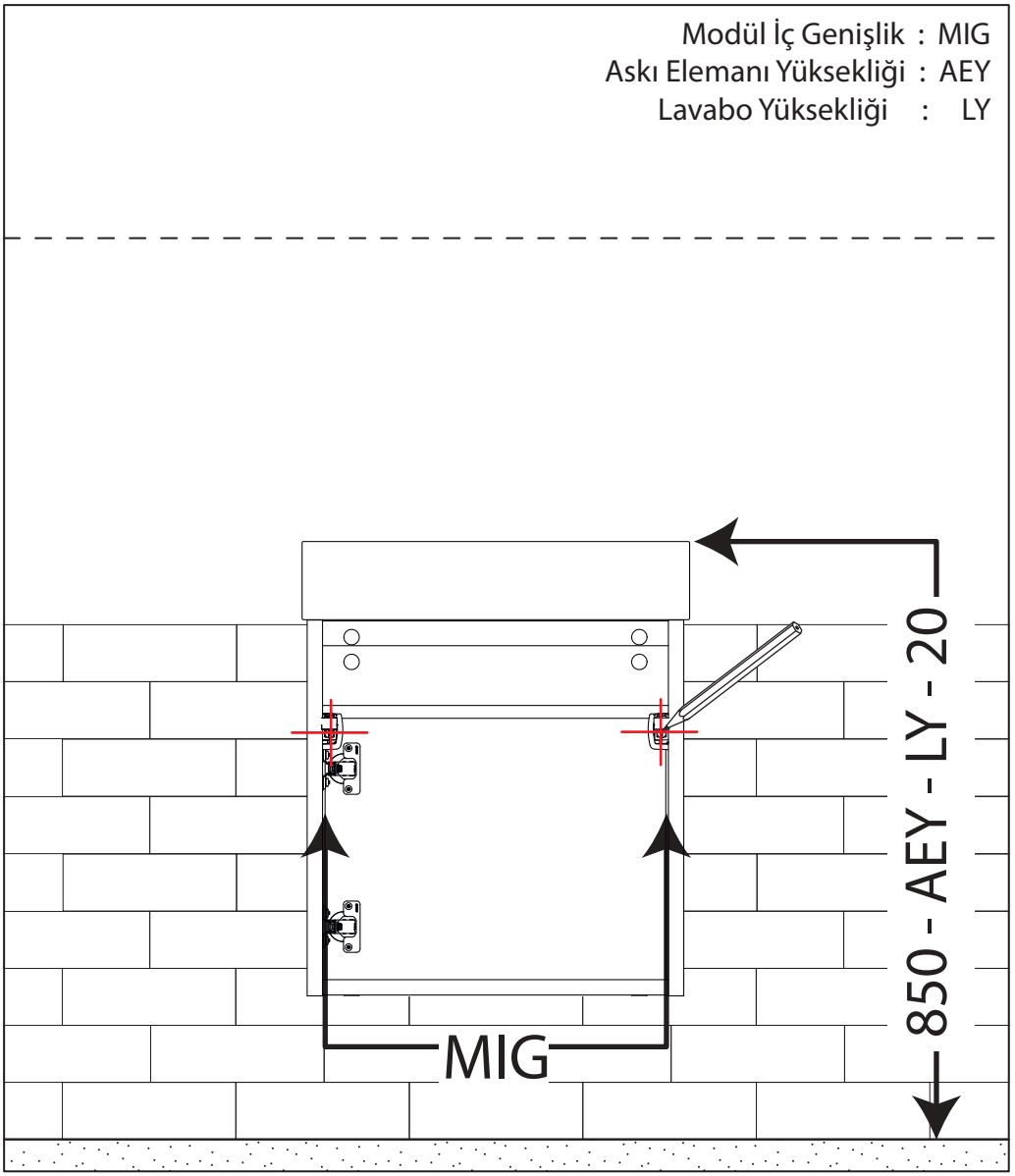

*Milimetre

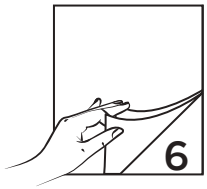

Modül İç Genişlik : MIG
Askı Elemanı Yüksekliği : AEY
Lavabo Yüksekliği : LY

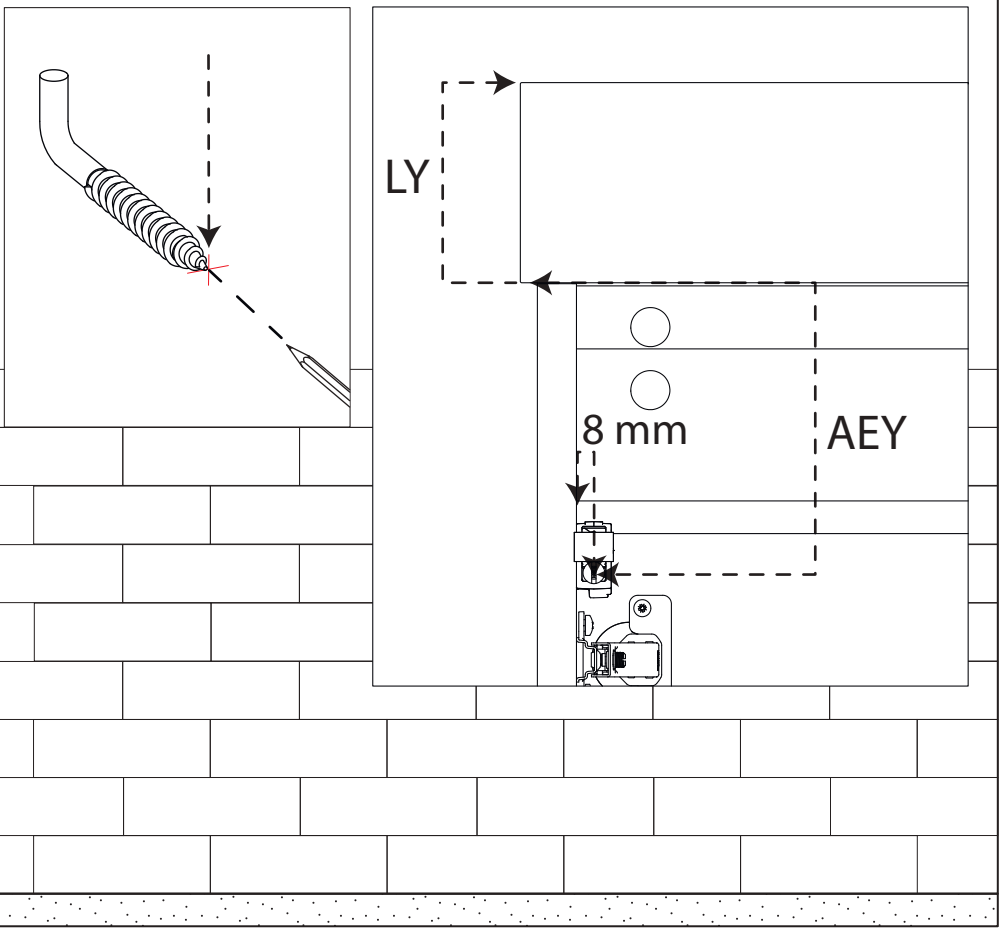

*Milimetre

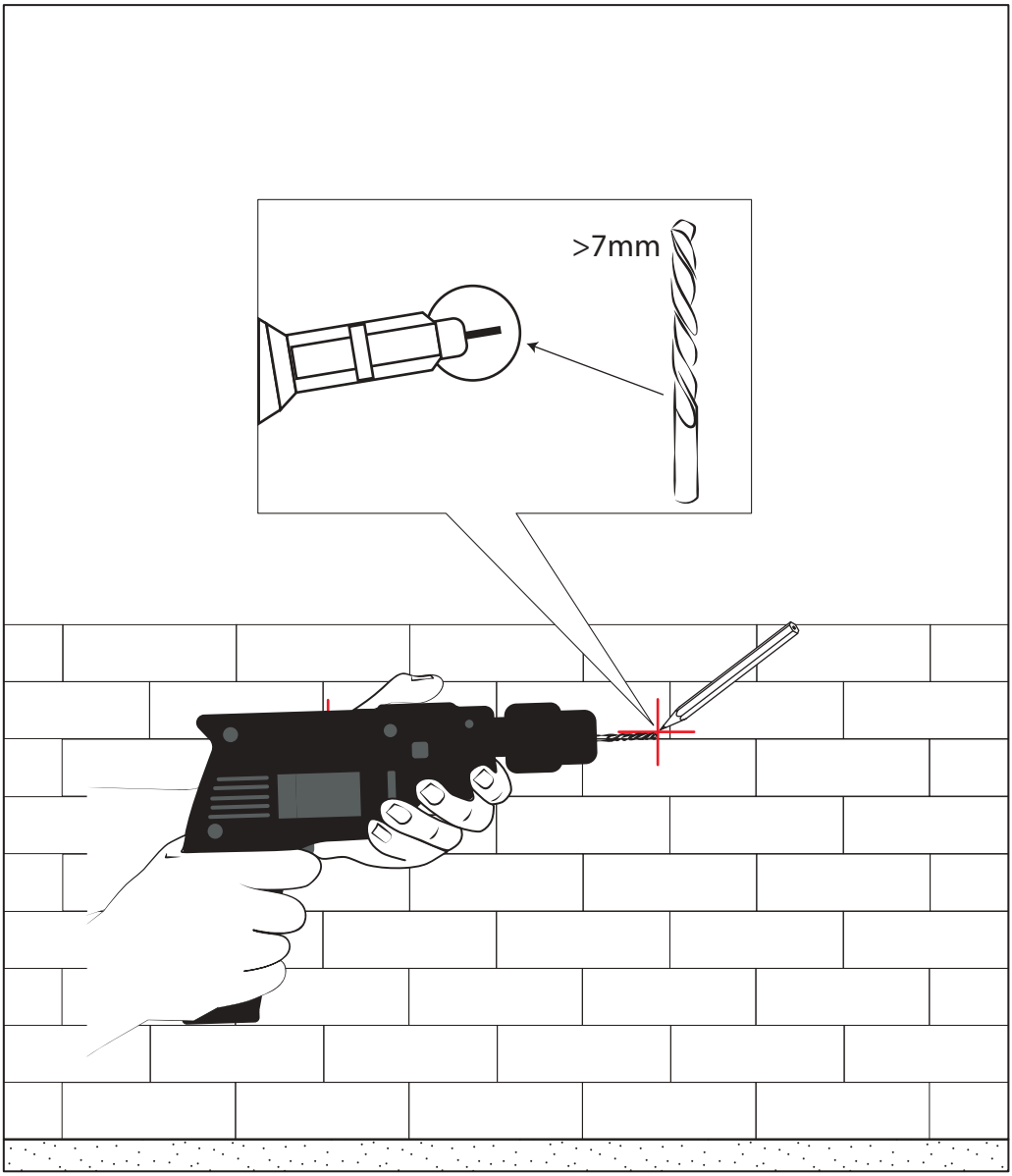

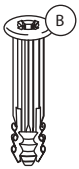

2x

*Milimetre

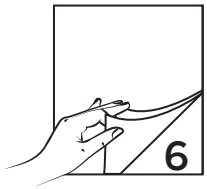

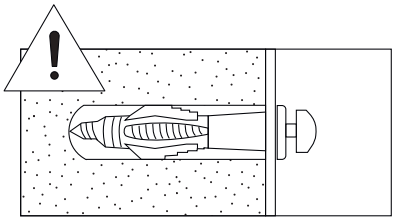

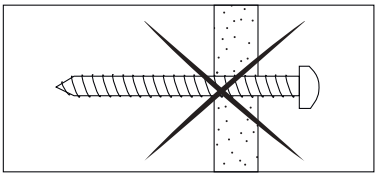

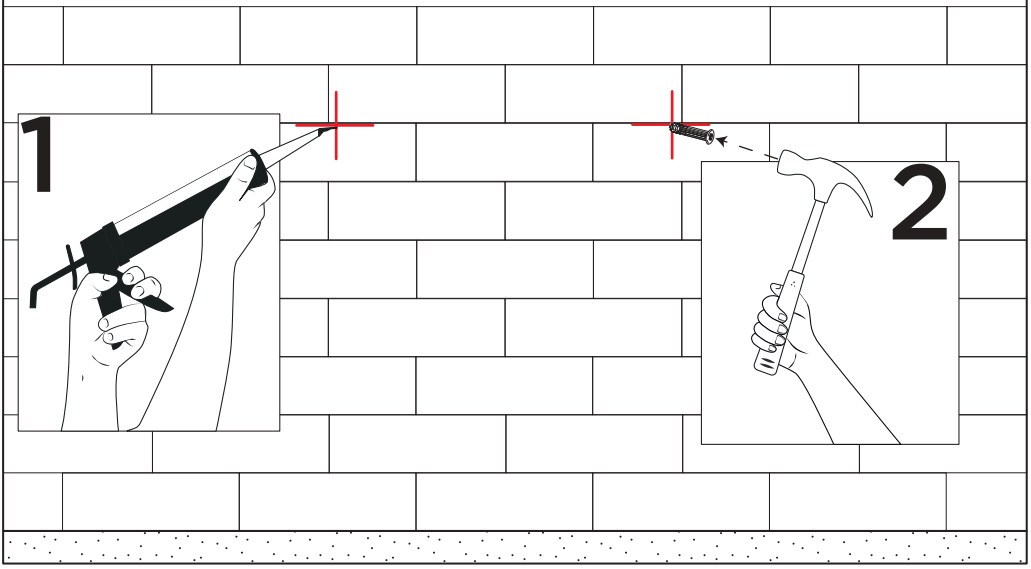

*Milimetre

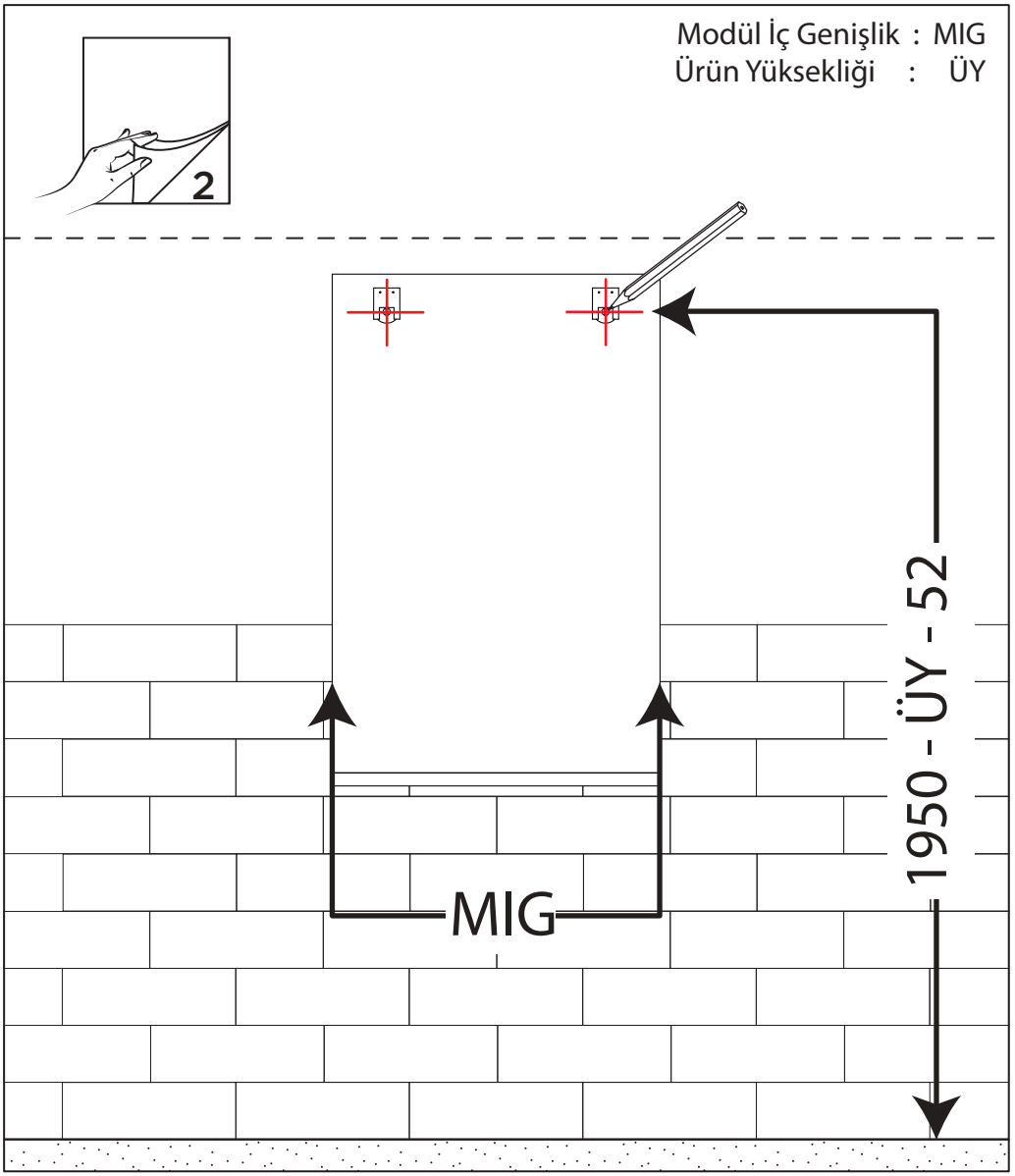

*Milimetre

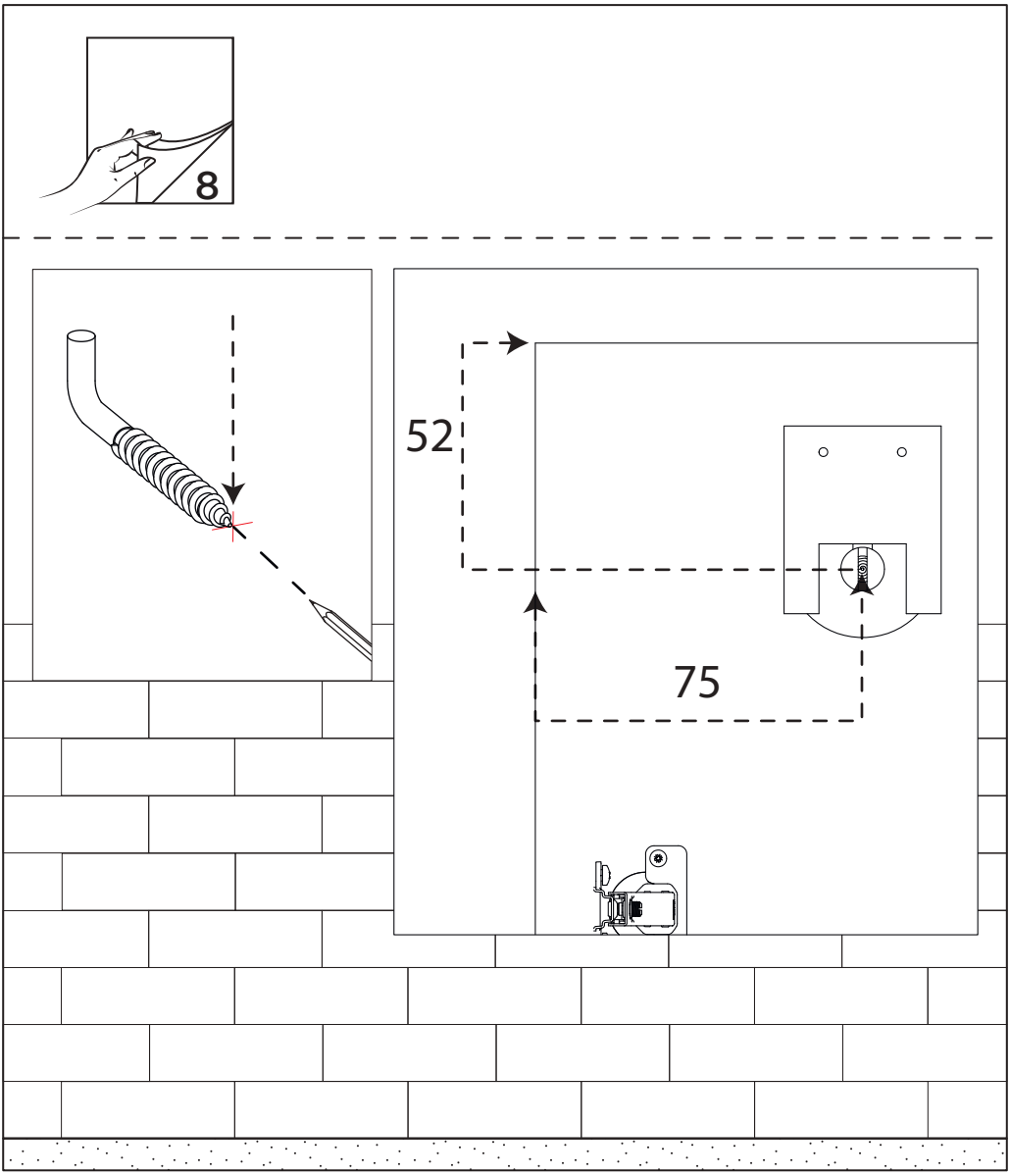

*Milimetre

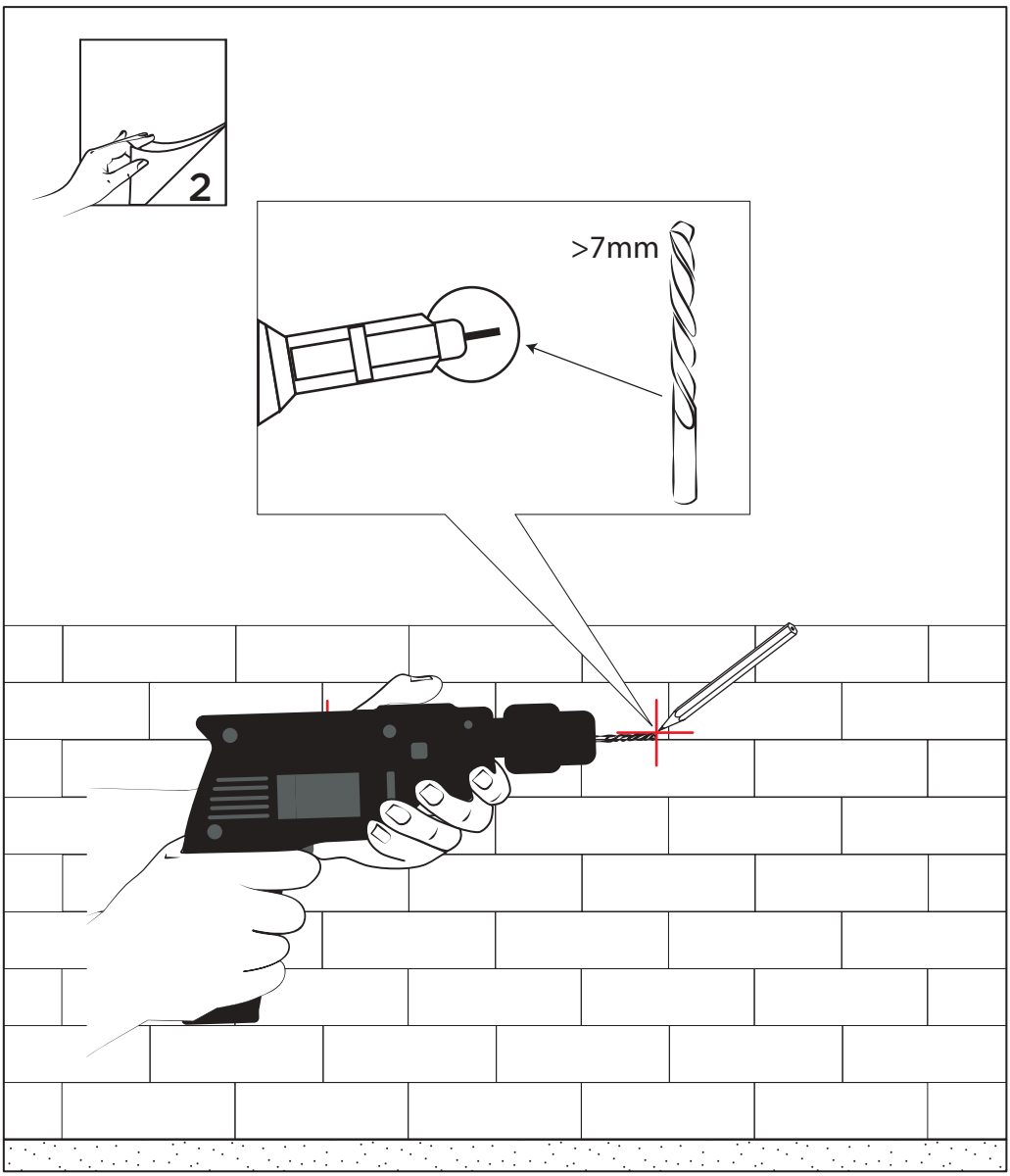

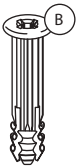

2x

*Milimetre

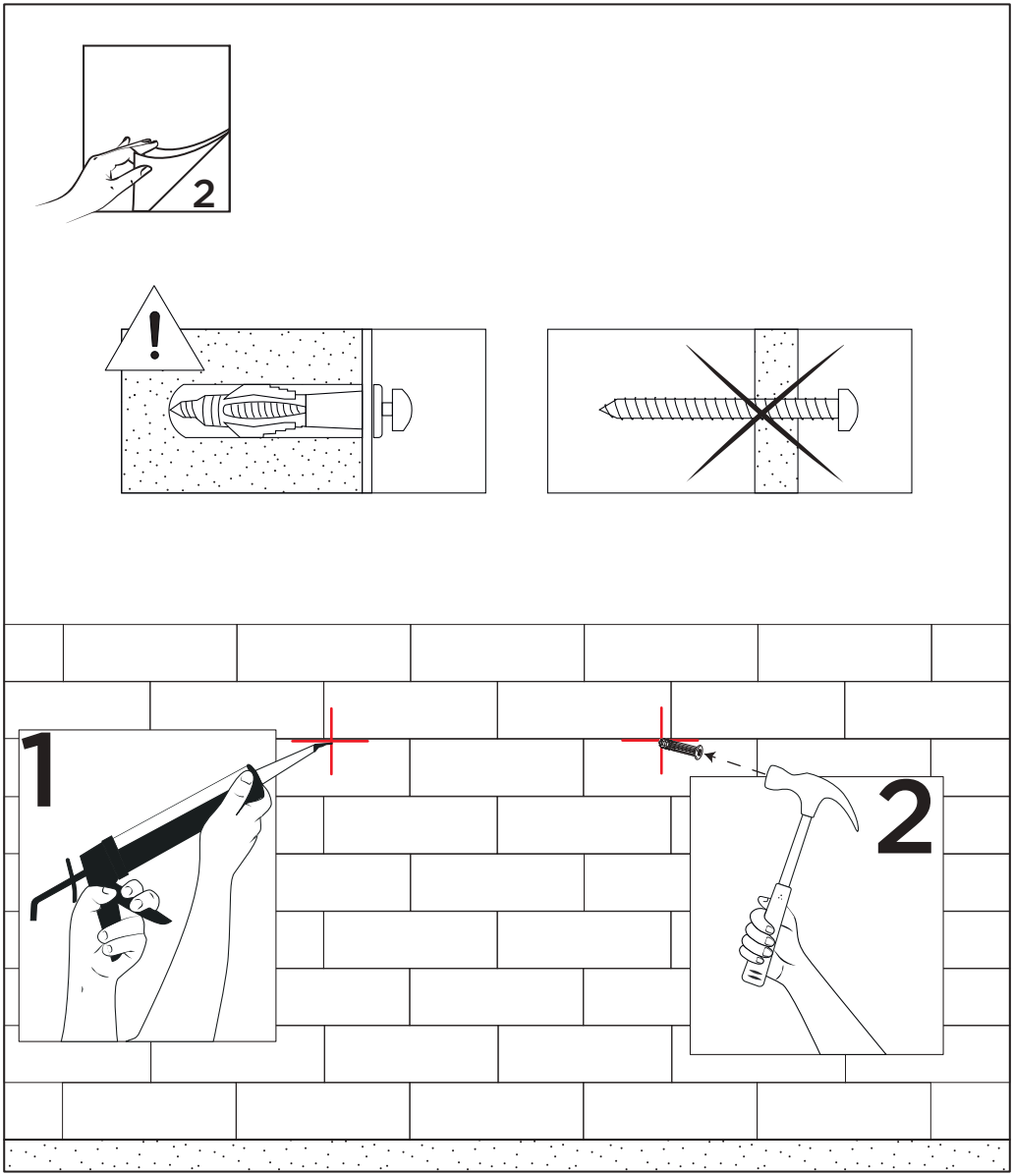

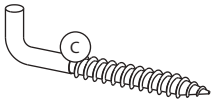

2x

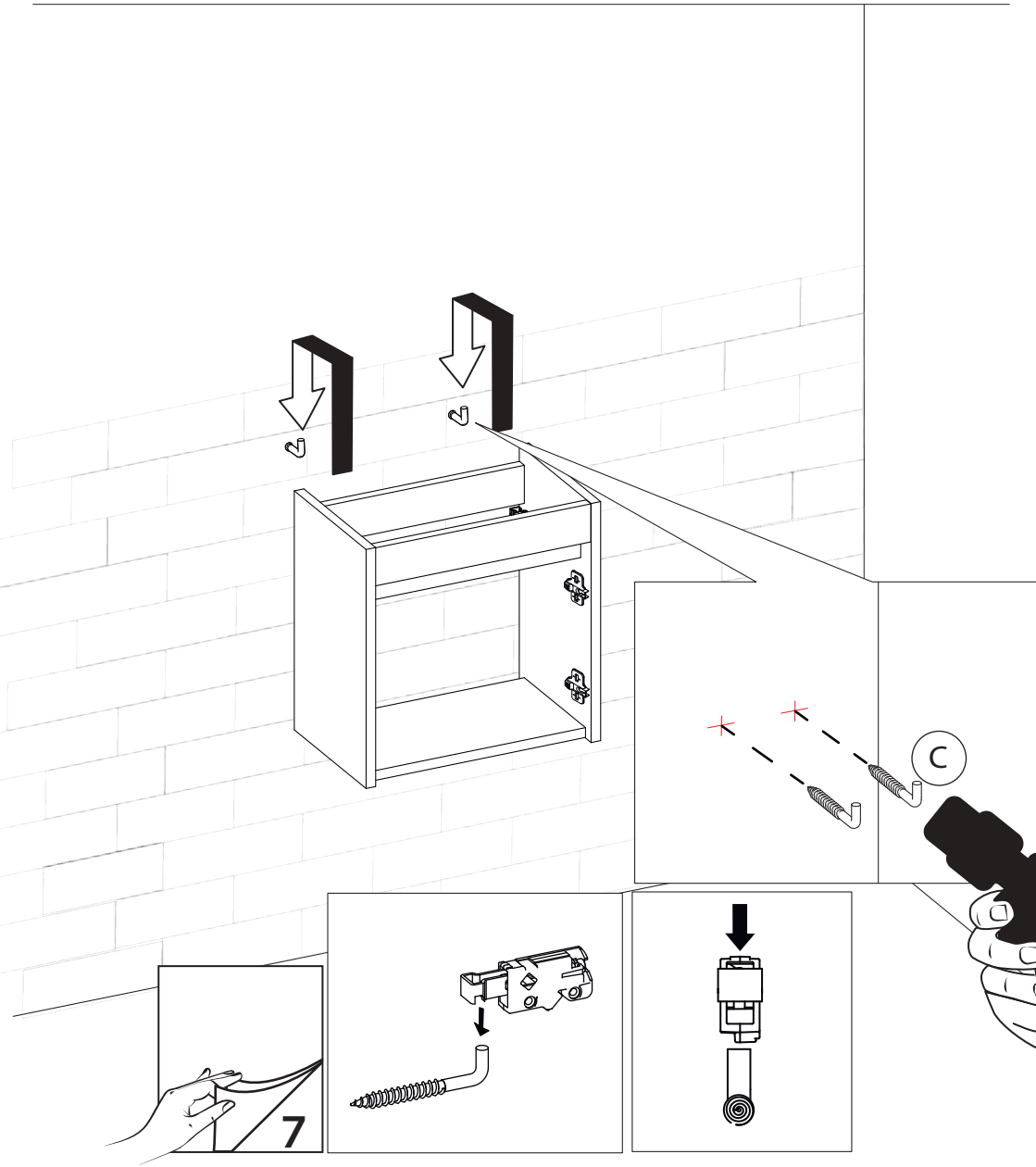

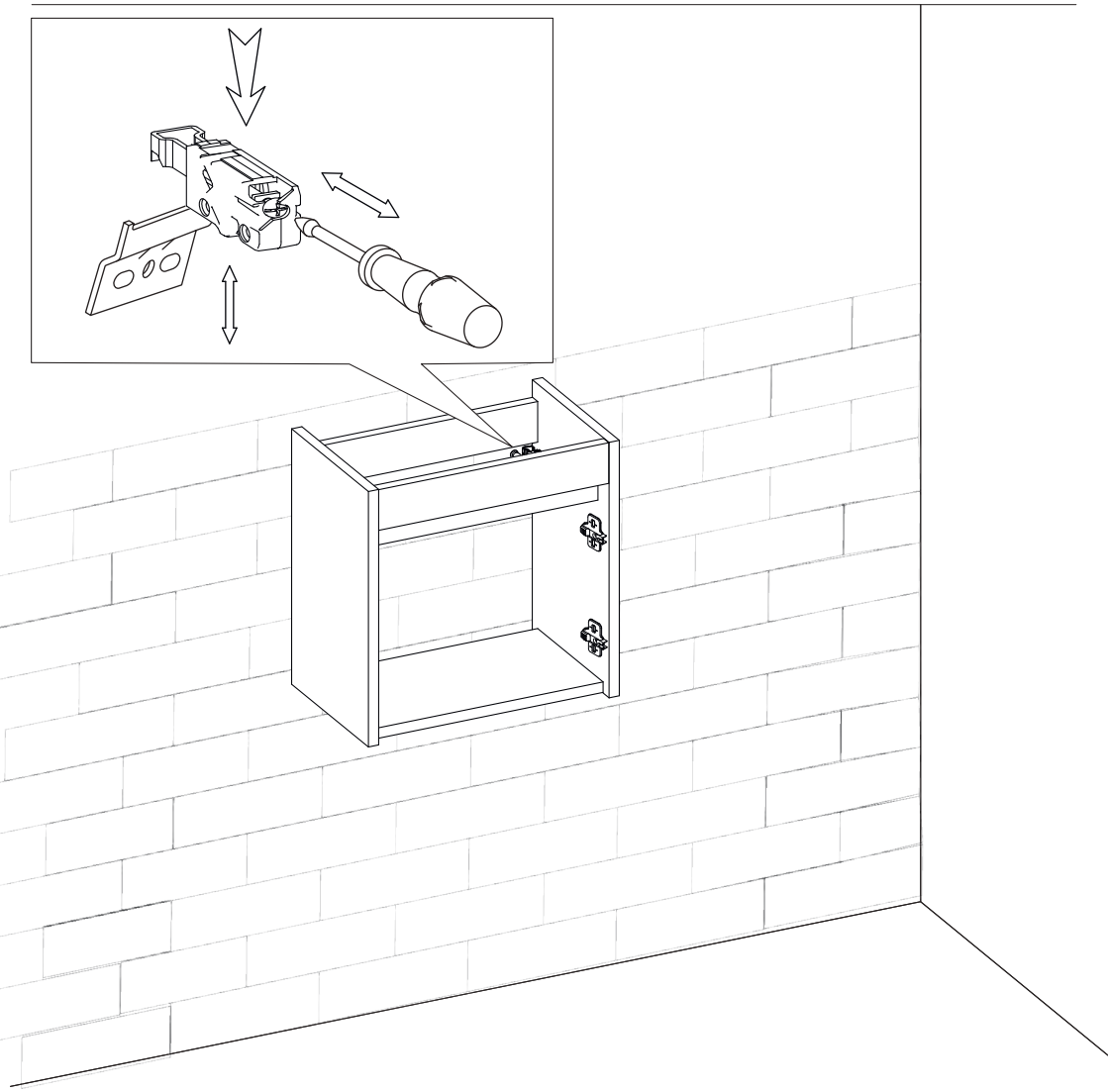

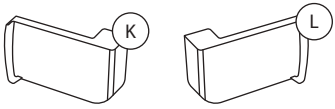

1x 1x

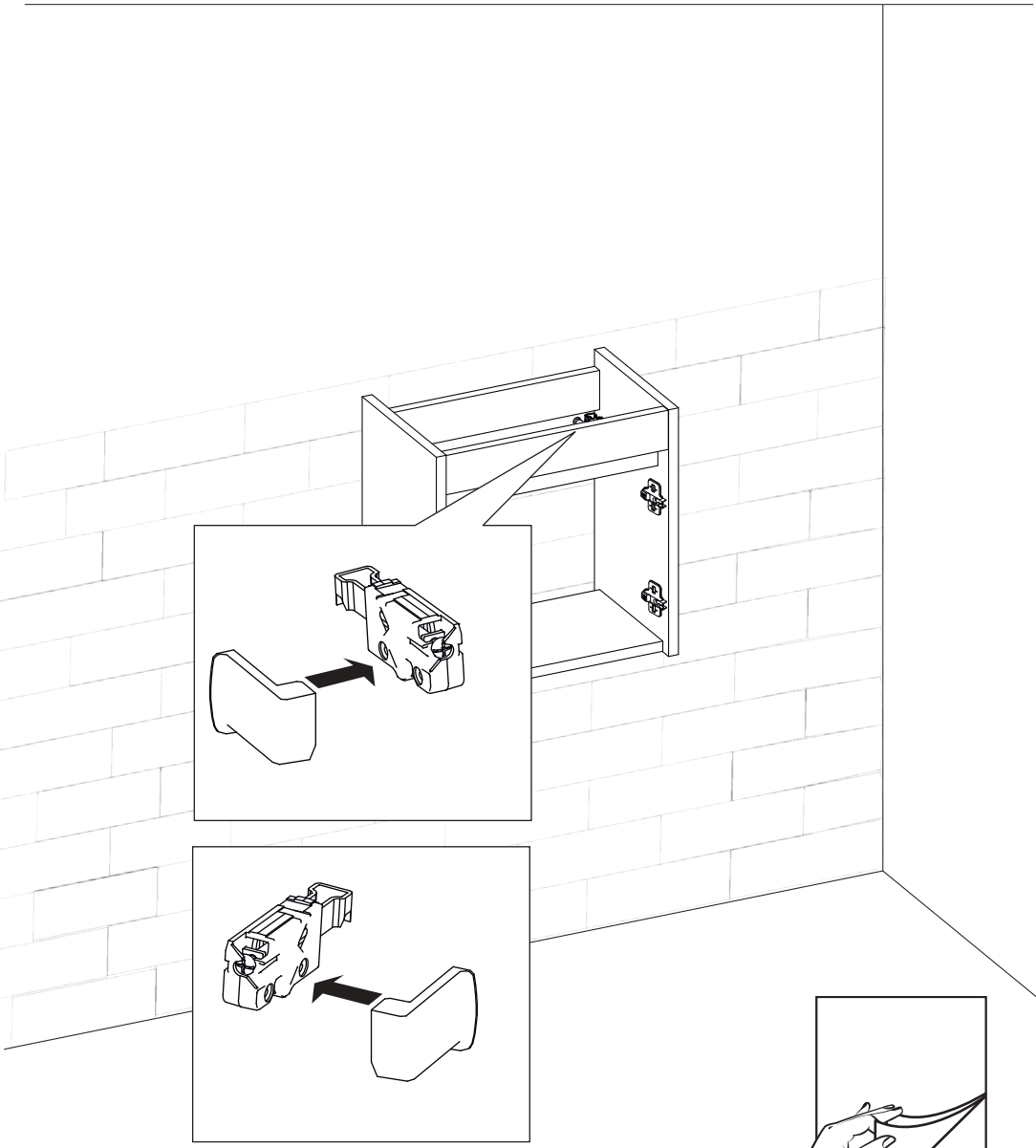

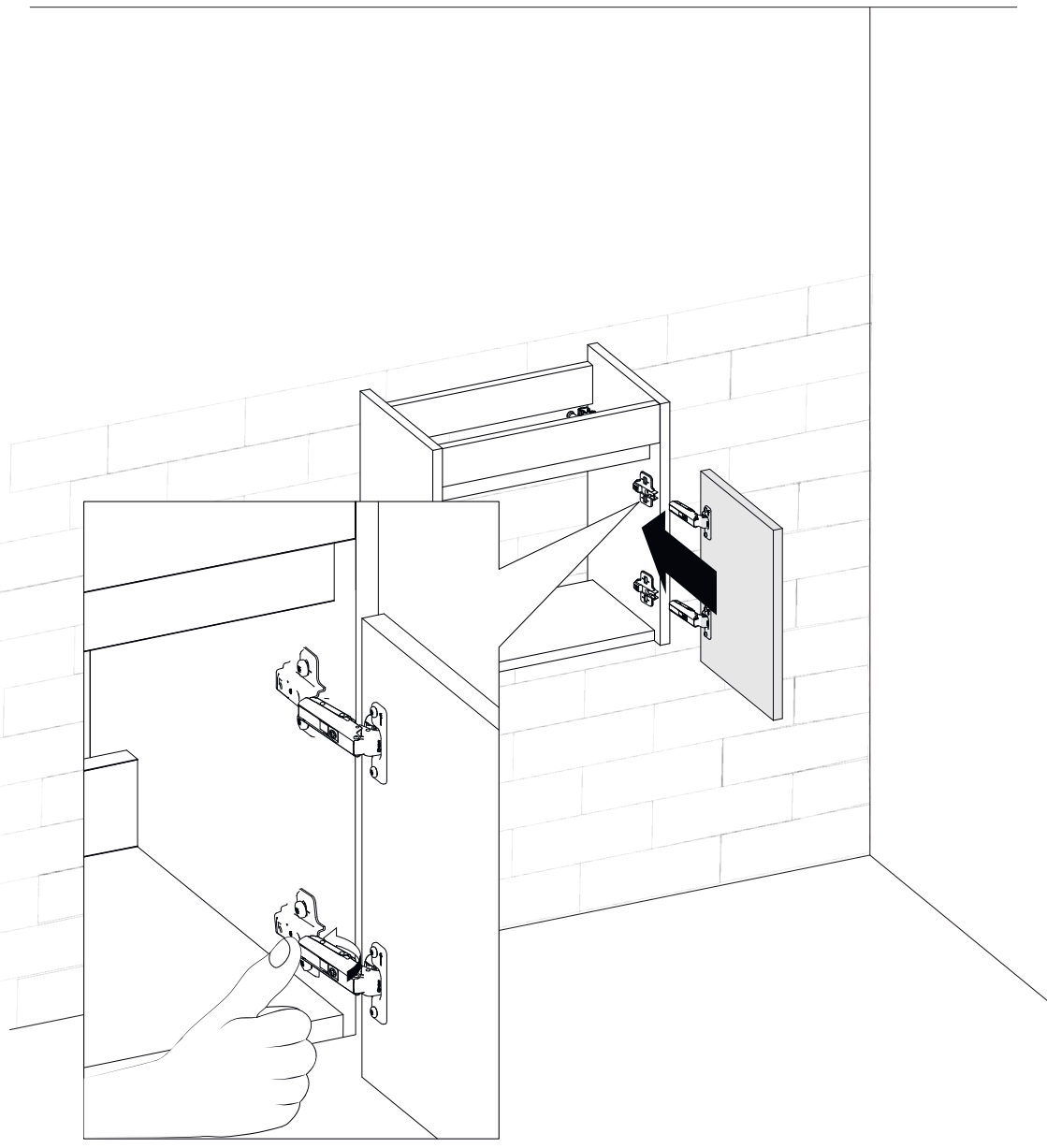

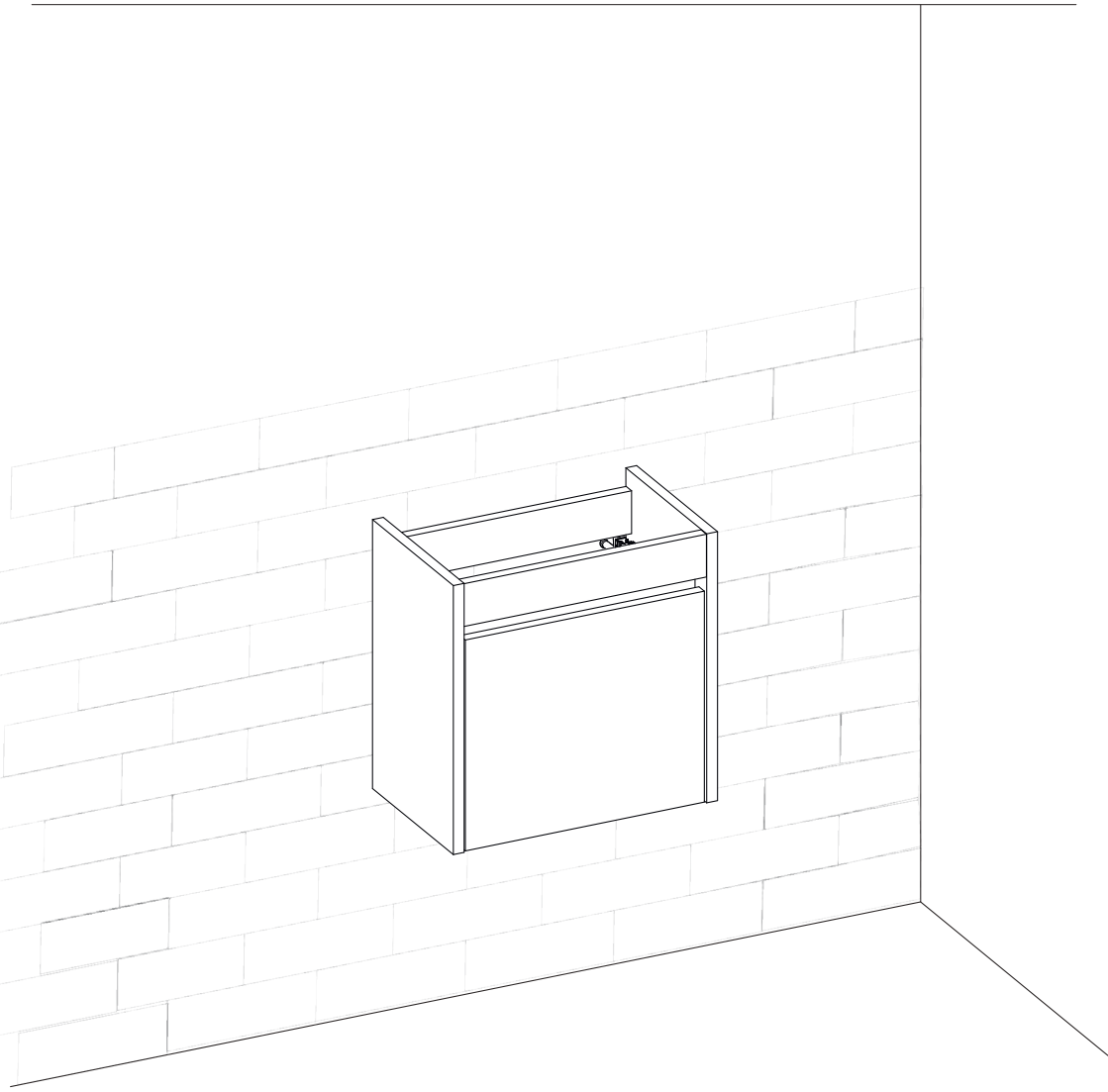

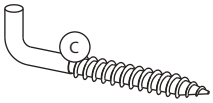

2x

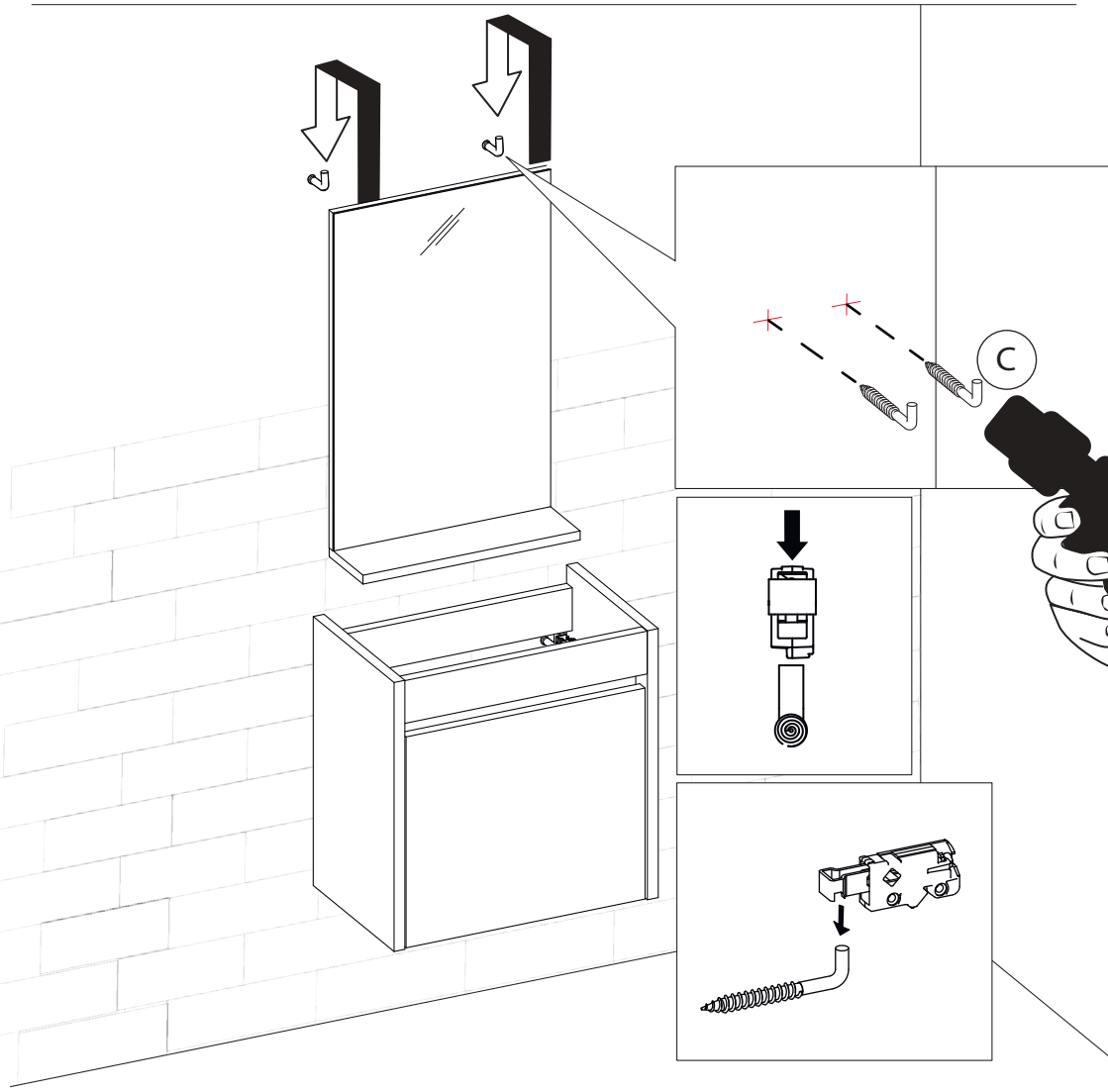

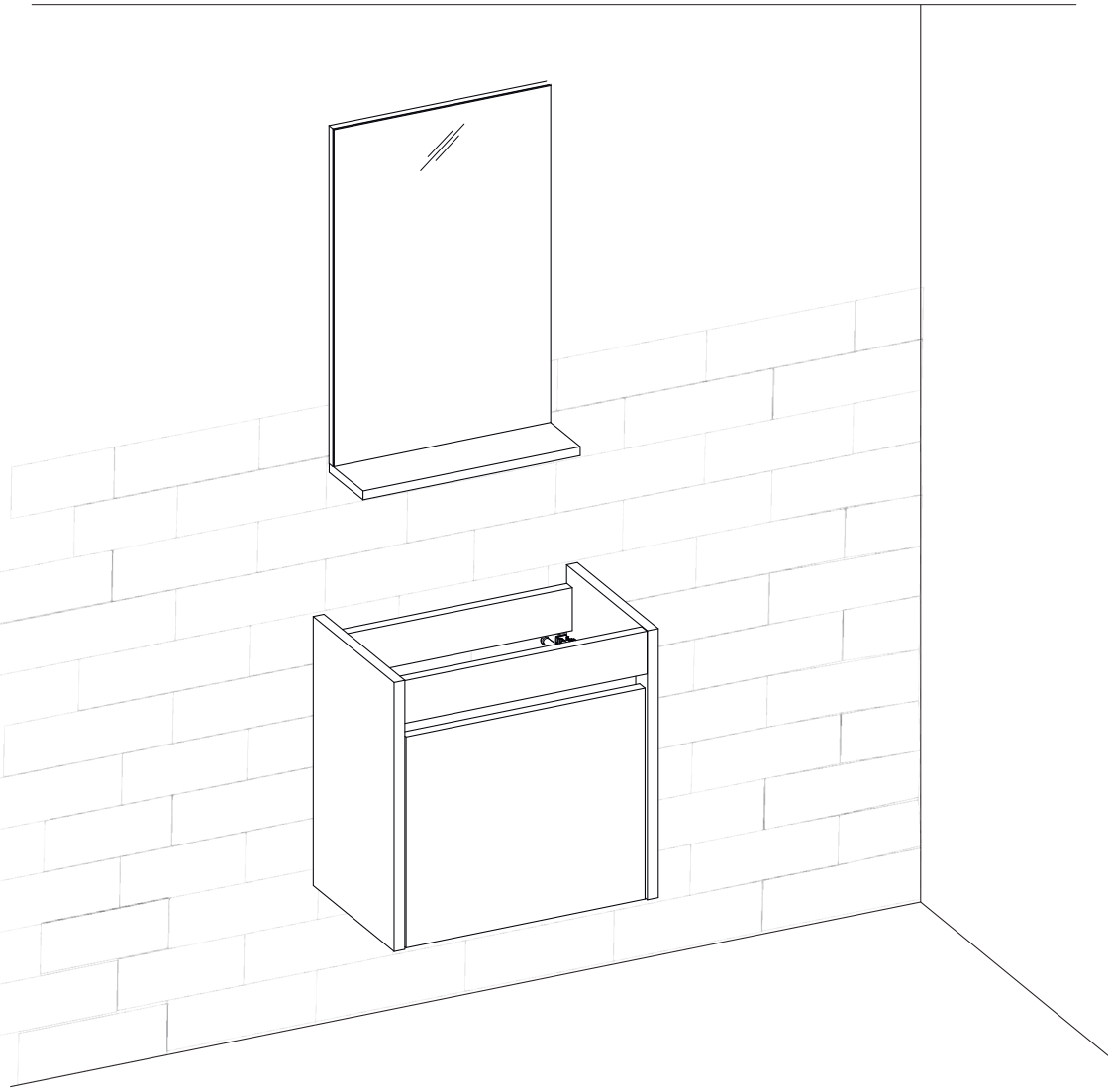

15 - 20 dk.

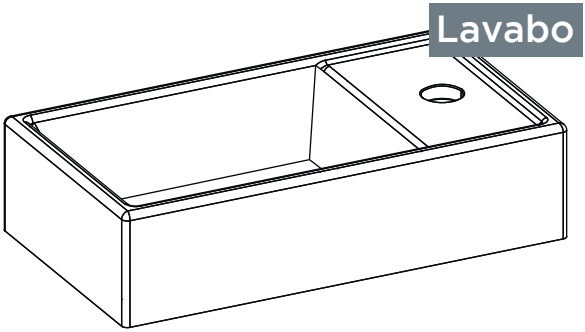

Lavabonun Alt Modül ile Temas edeceği yüzeylere slikon uygulaması yapılmalıdır. Bir süre beklendikten sonra ürün yerine yerleştirilmelidir.

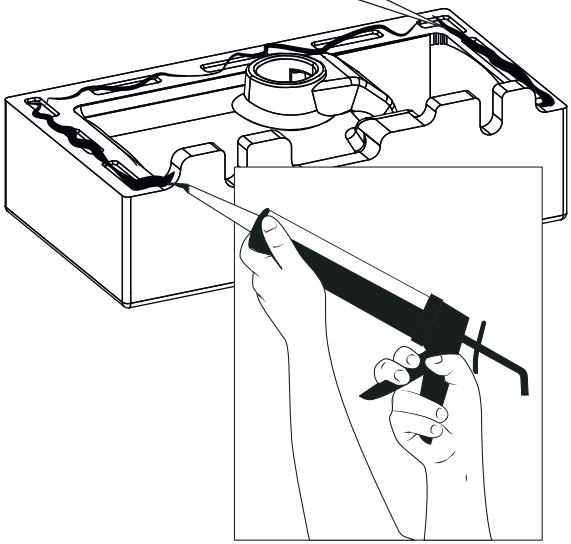

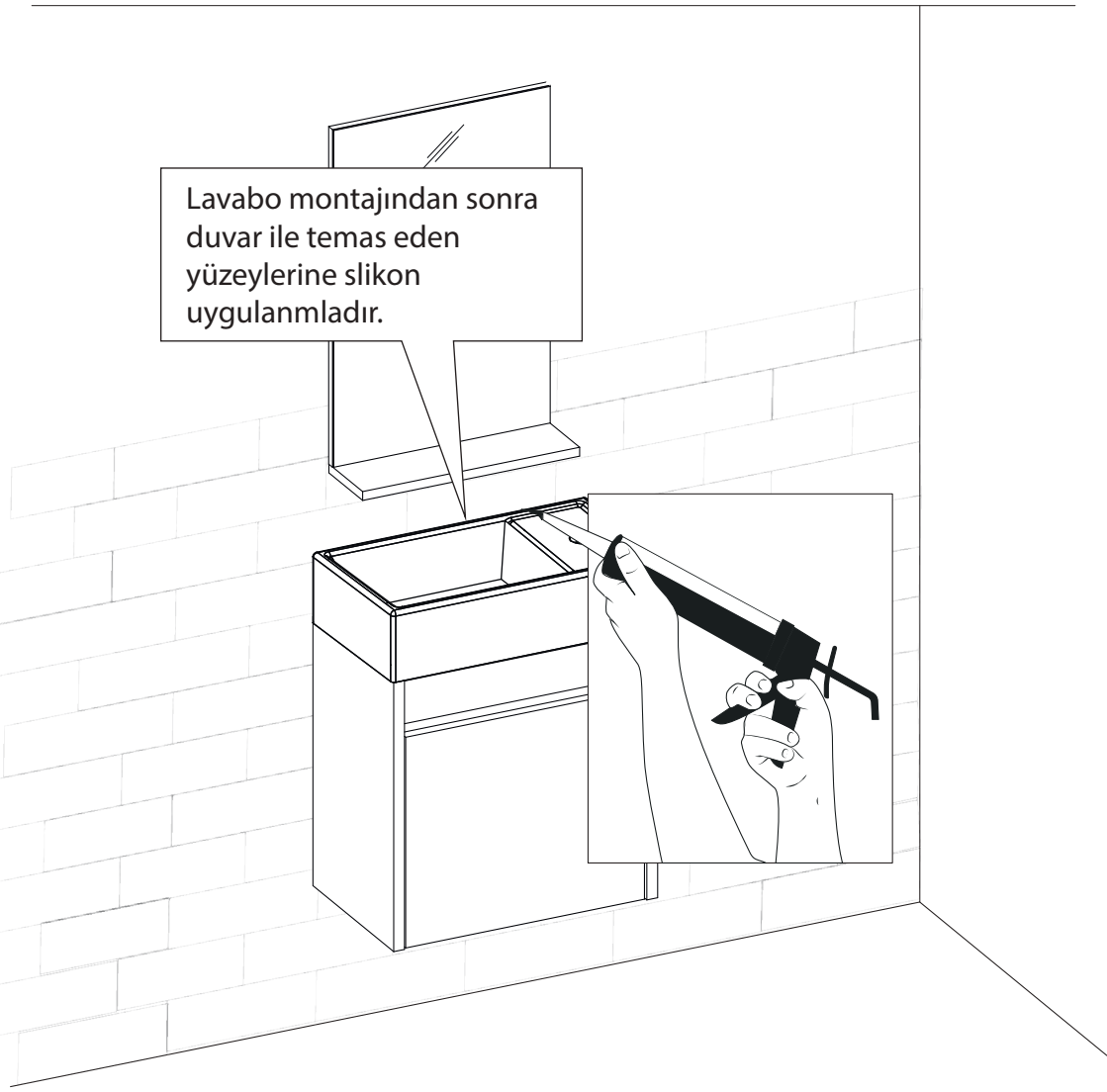
Lavabo montajından sonra duvar ile temas eden yüzeylerine slikon uygulanmladır.

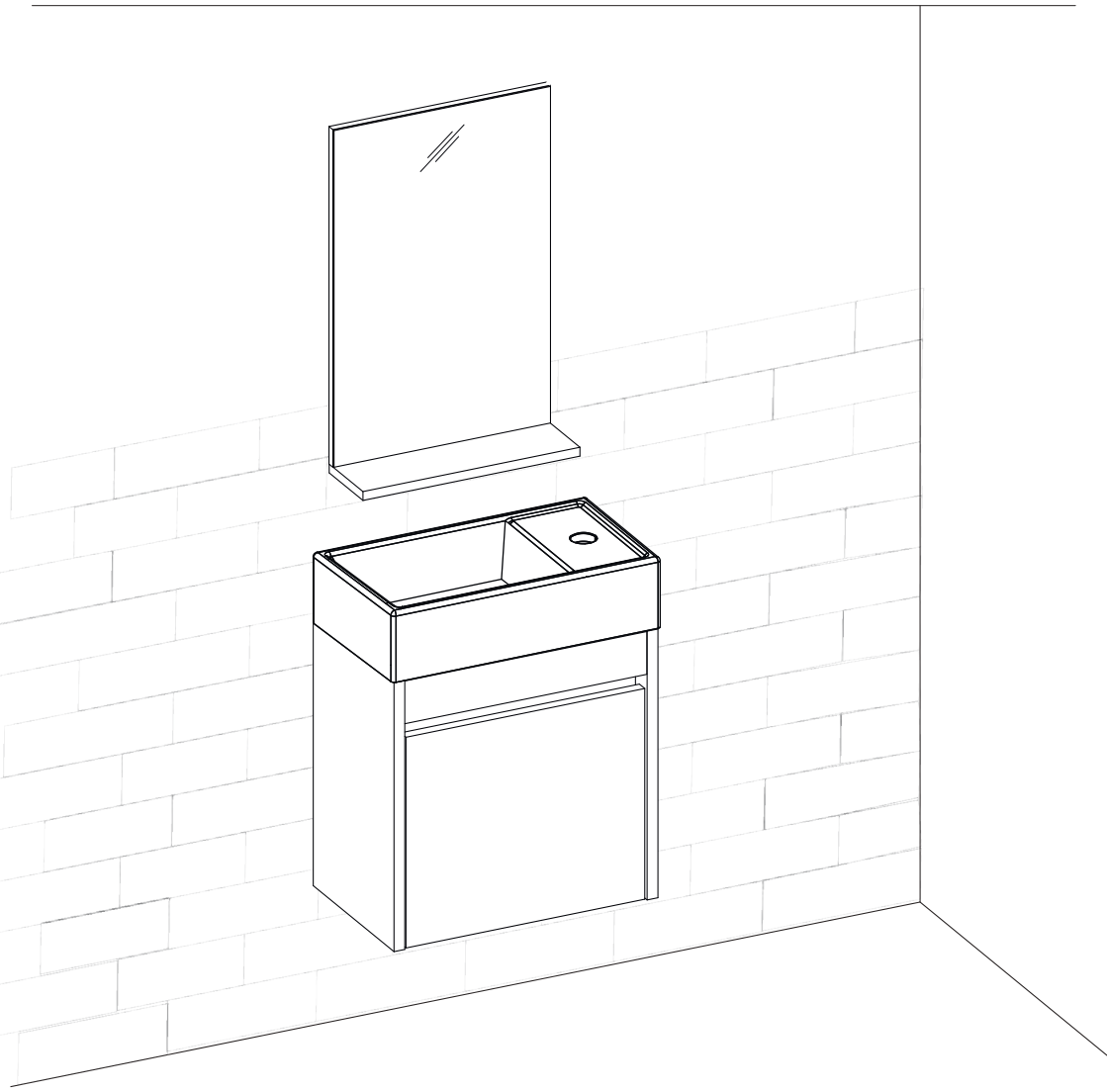

Mükemmeli Arayanlar için

Looking for Perfection